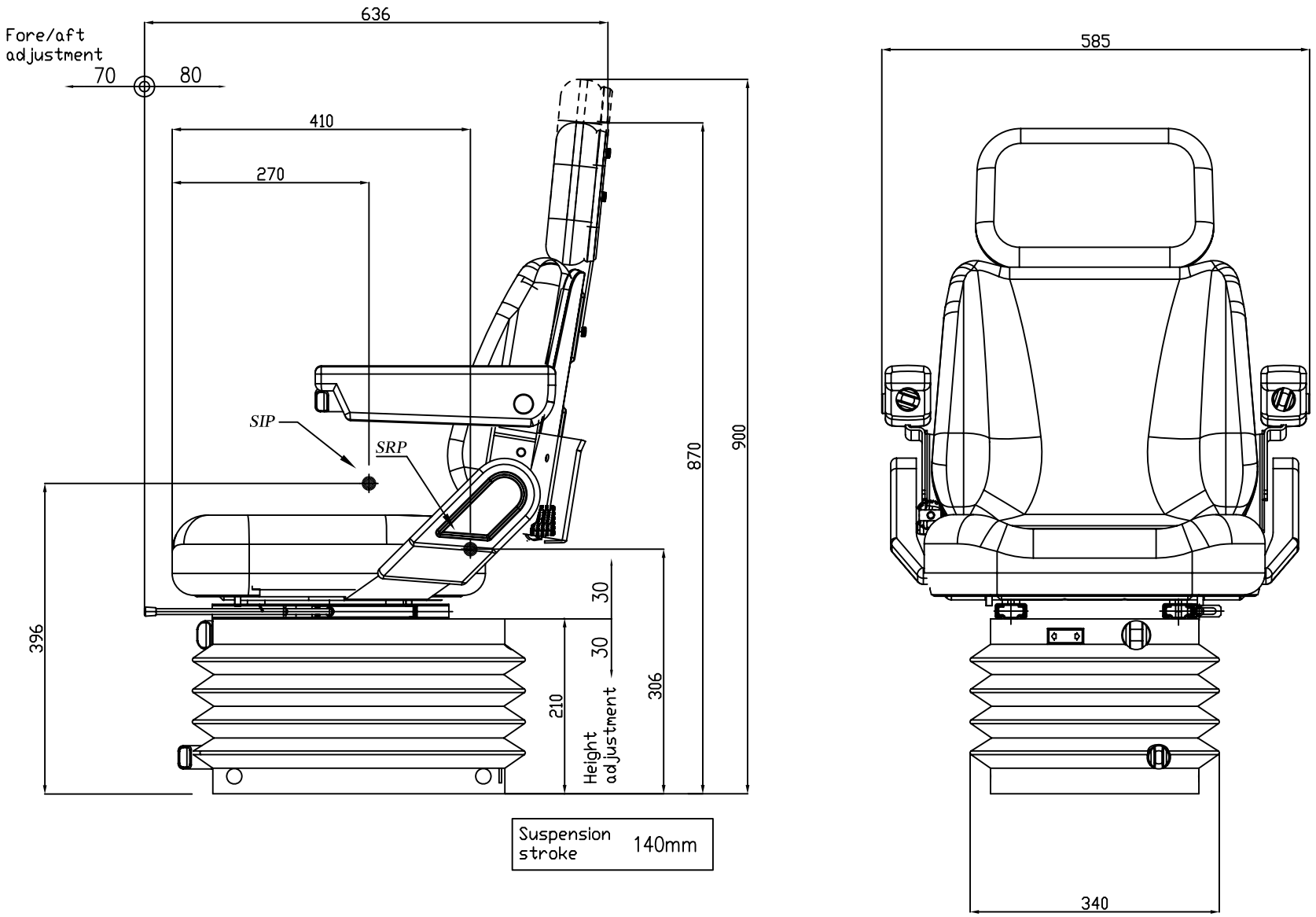

Suspension stroke	140mm

POS.	CODICE (CODE)	DESCRIZIONE (DESCRIPTION)	MATERIALE (MATERIAL)	Q.TY

0.000	0.000	0.000	0.000
ID	DATA – DATA	MODIFICA – MODIFY	NOME – NAME

SEAT
CAMPAGNOLA (RE) – ITALY

DESCRIZIONE (DESCRIPTION)
SEDILE PRIMA CON MOLL. PRIGIA, GUIDE, REG. SCHIENALE, APP.TESTA, BRACCIOLI, TESSUTO
COD. ATTIZ. (TOOL REF.)
DATA (DATE) 08/05/08
SCALA(SCALE) 0,500
CODICE (REF.) PRM900RT
A0